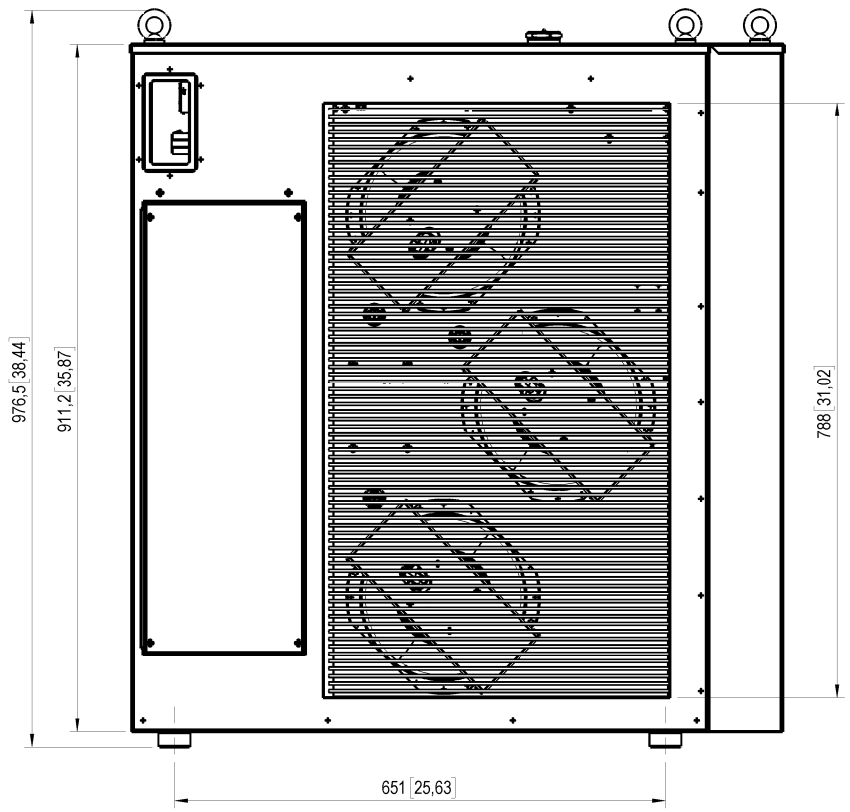

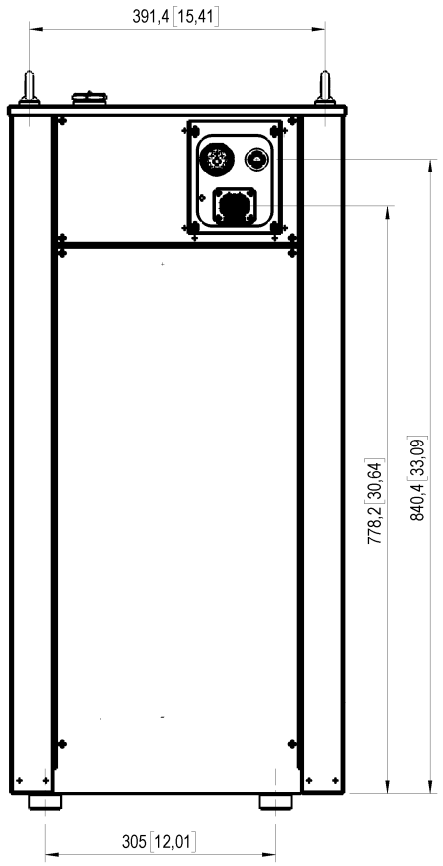

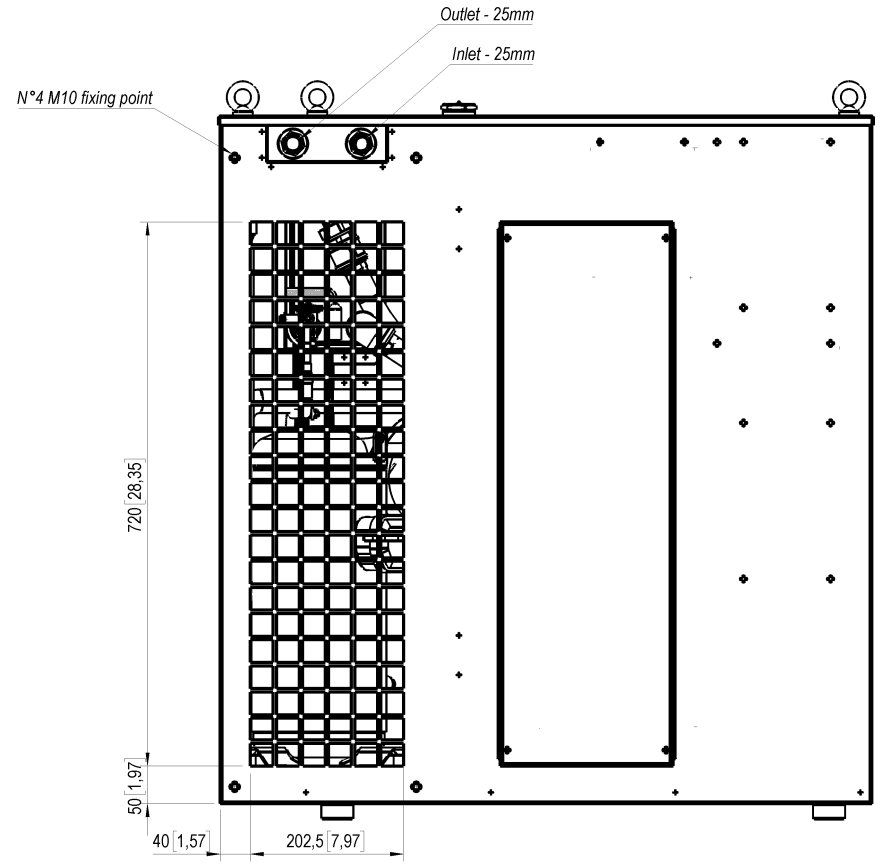

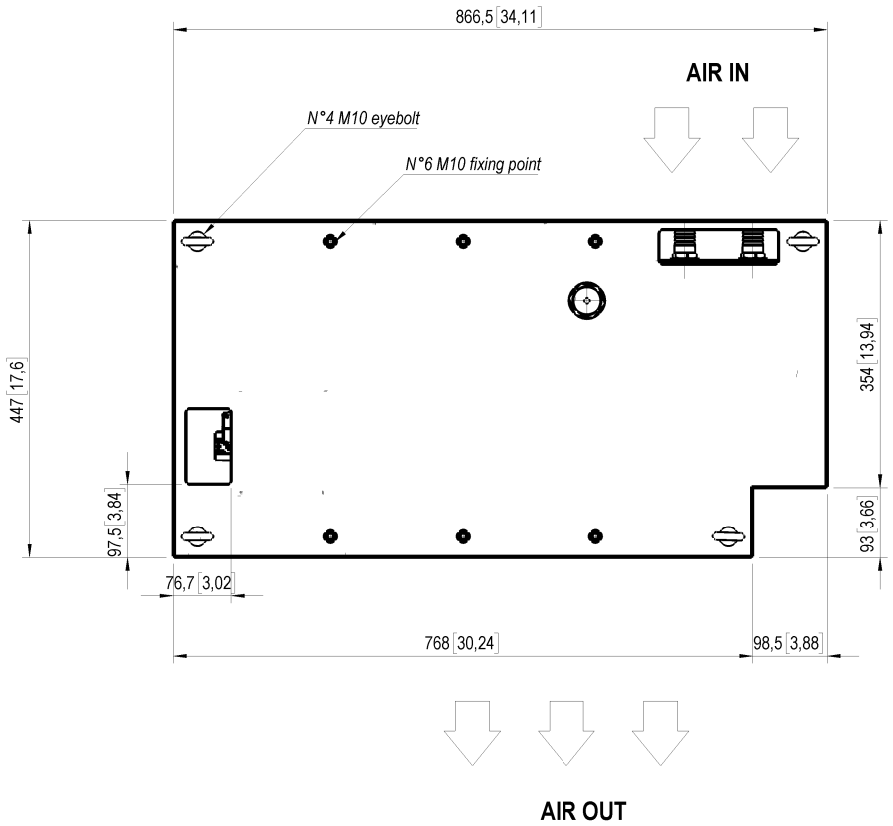

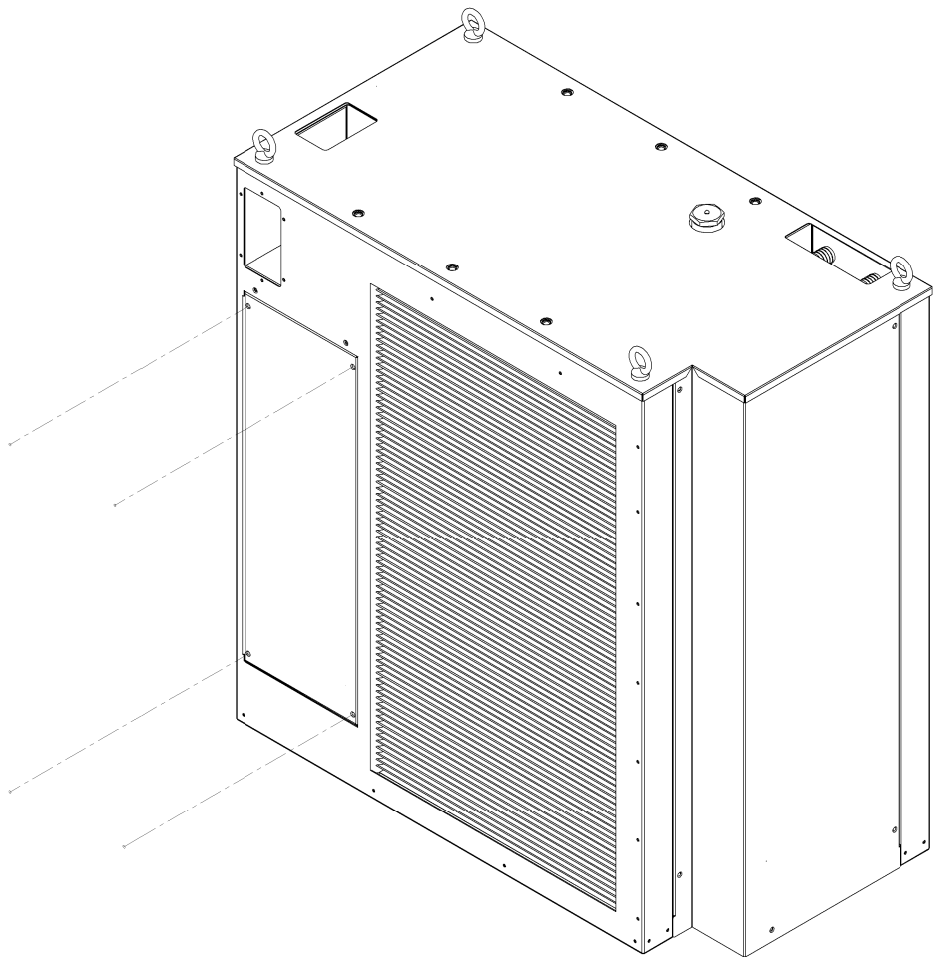

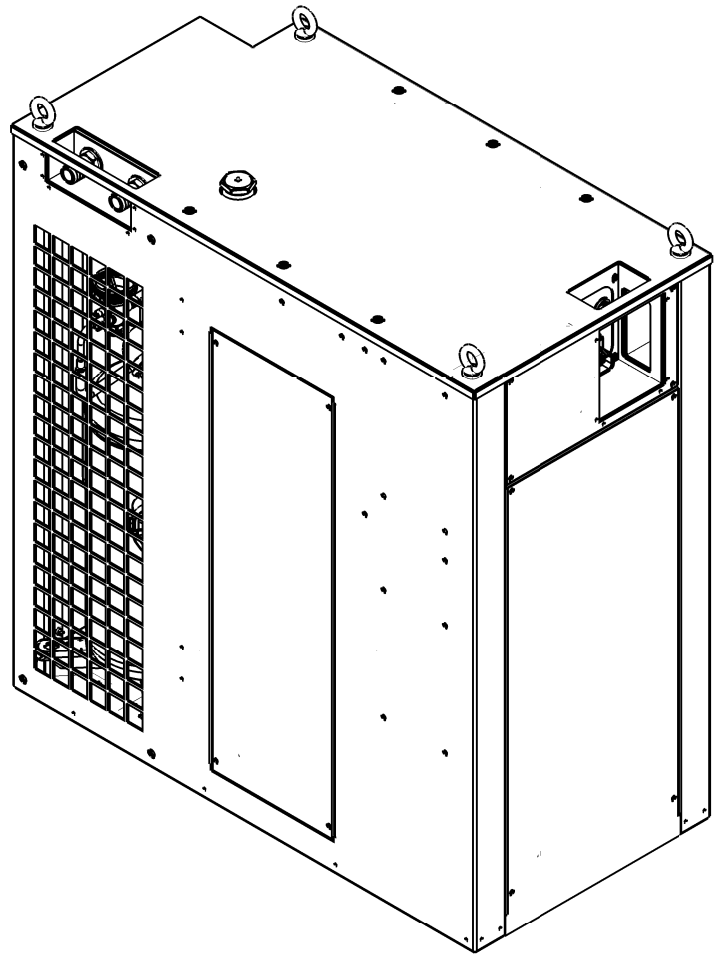

ISO STANDARD REVISION LABEL A ANSI STANDARD REVISION LABEL A Unità di misura/ Dimension: mm [inch]	Tolleranza/ Tolerance ISO 2768-m		Scala/ Scale 1:5 — Nr. Parte/ Part-No. 44071205001 Finitura/ Semifi. product: Materiale/ Material:
	Data/Date	Nome/Name	Descrizione/Description:
	Disegnato/ Drawn by: 14 Jul 2020	L. Coruzzi	VLV12 WT CE CUS 570-800VDC 24VDC R134A
	Controllato/ Checked by:		
	Modificato/ Modified by: 19 Jan 2022	L. Coruzzi	
01-_ 19 Jan 2022 dassi_kco	Pfannenberg ELECTRIC TECHNOLOGY FOR INDUSTRY		70016-118 — 00-_ REVISION — Fogli/Fogli pages 1 / 1 — DIN A1
Stato/ status — Modifica N./Change No. — Data/date — Nome/name	Fonte/source:		Sostituito da/replaced by:

Copyright secondo DIN 34 e ISO/DIS 16016
La copia, la distribuzione e l'utilizzo di questo documento e la comunicazione per i suoi contenuti a terzi senza espressa autorizzazione è vietata. I trasgressori saranno ritenuti responsabili per il risarcimento dei danni. Tutti i diritti su questo documento sono riservati.*
Copyright reserved of DIN 34 and ISO/DIS 16016
"The copying, distribution and utilization of this document as well as the communication for its contents to others without expressed authorization is prohibited. Offenders will be held liable for the payment of damages. All rights reserved in the event of the grant of a patent, utility model or ornamental design registration."