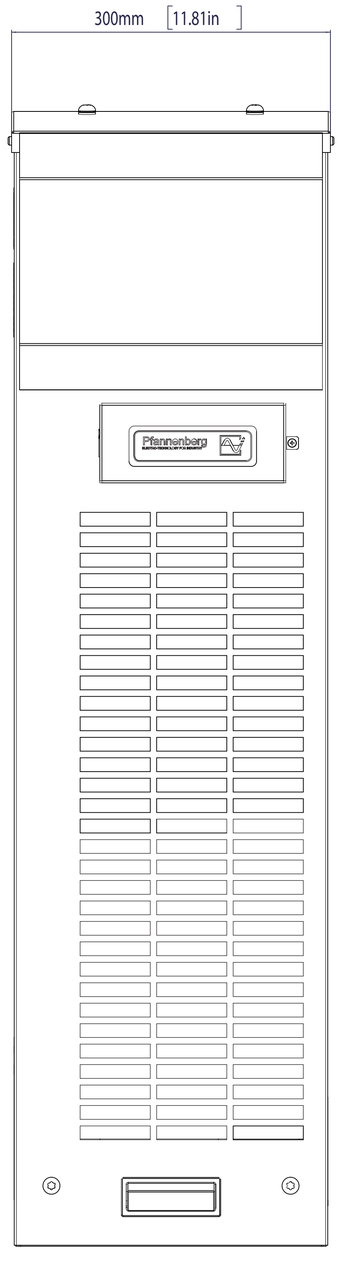

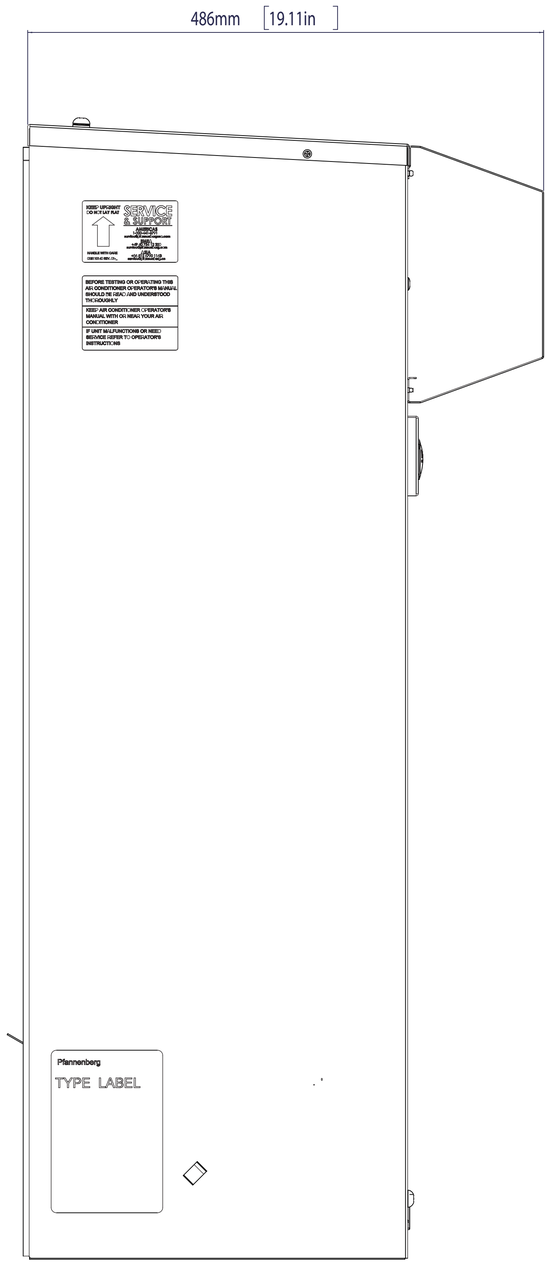

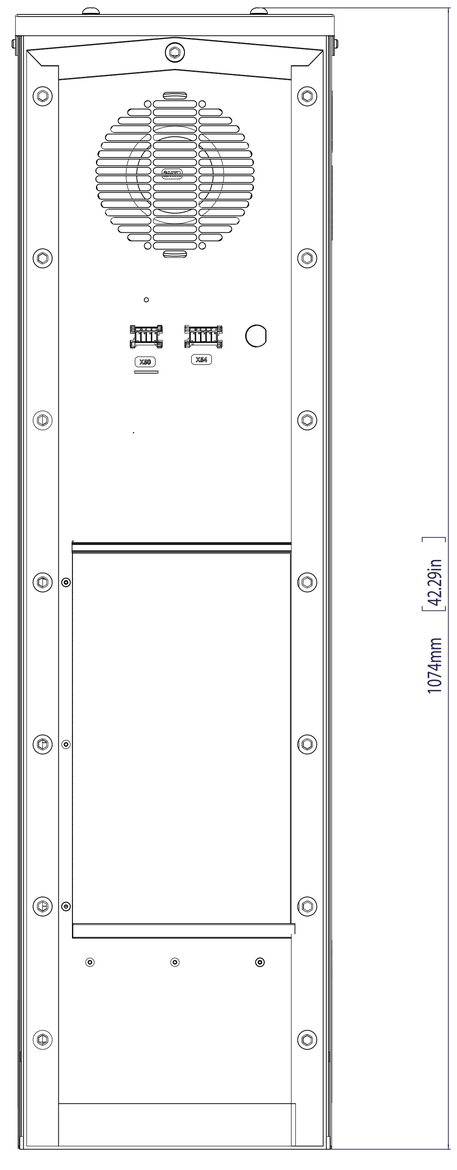

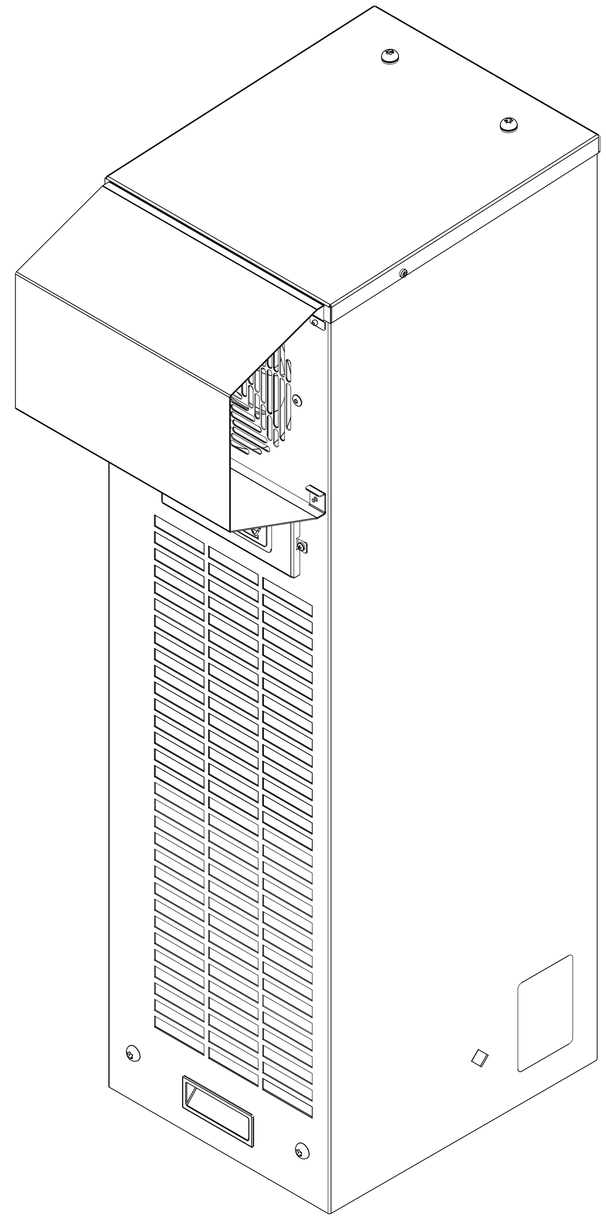

ISO STANDARD REVISION LABEL
ASG STANDARD REVISION LABEL

Benennung / Dimension mm (inch)